ONE AW

Pannello di controllo
(di serie) /
Control panel (standard)

ONE AW

Pompa di calore aria/acqua da esterno che garantisce riscaldamento e raffrescamento dell'acqua per terminali come pavimento, fancoil, canalizzati, termosifoni o sistemi misti, oltre alla produzione di acqua sanitaria e gestione di fonti di calore come stufa/caldaia pellet, solare termico, fotovoltaico e ambienti interni.

Outdoor air-to-water heat pump that provides heating and cooling of water for terminals such as underfloor systems, fan coils, ducted units, radiators, or mixed systems. It also produces domestic hot water and manages additional heat sources such as pellet stove/boiler, solar thermal, photovoltaic systems, and indoor spaces.

ONE AW

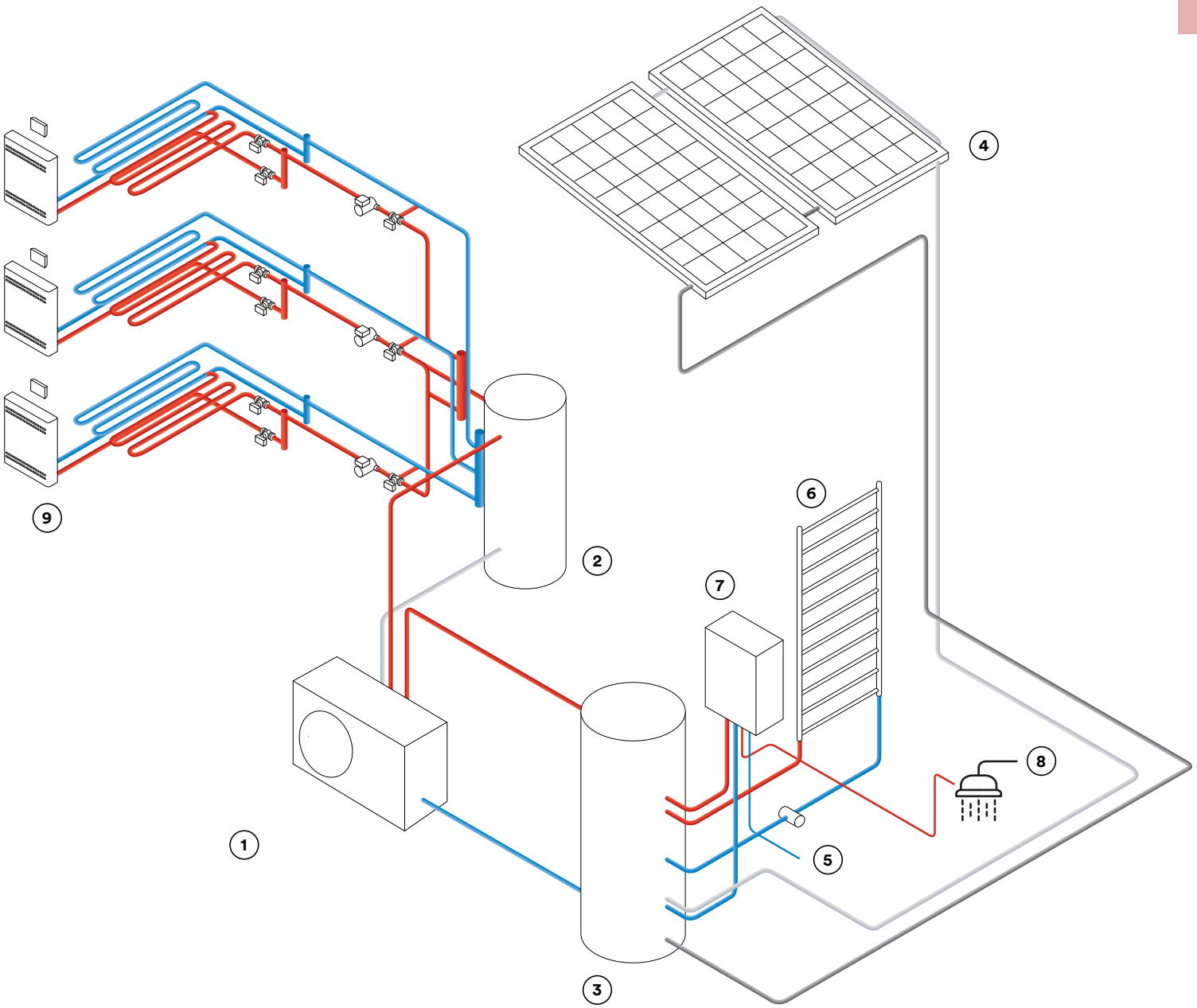

1. Pompa di calore / Heat pump
2. Accumulo tecnico / Technical storage
3. Accumulo acqua calda / Hot water storage
4. Solare termodinamico / Solar thermodynamic
5. Acquedotto / Acqueduct
6. Scalda salviette / Towel warmer
7. Scambiatore per acqua calda sanitaria / Domestic hot water exchanger
8. Acqua calda / Hot water
9. Climatizzazione ambienti / Room air conditioning

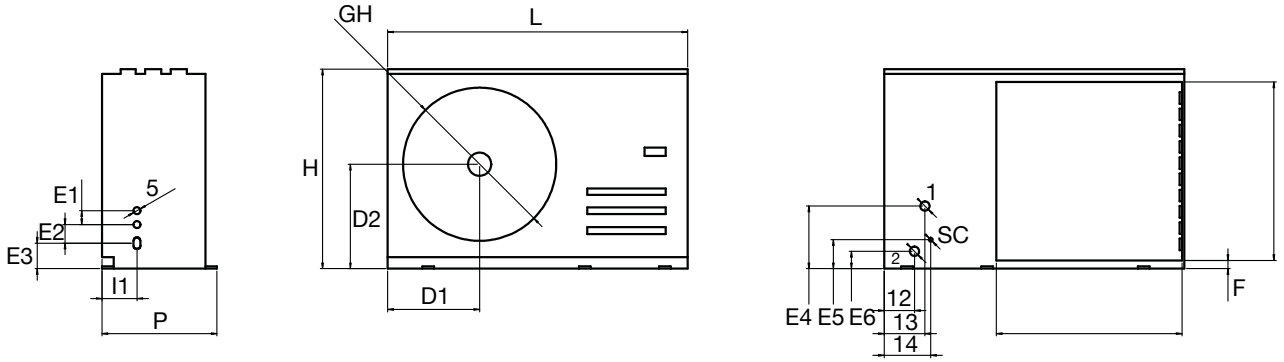

TAGLIE / SIZES		AW	8	12	16
			single-phase	single-phase three-phase	single-phase three-phase
Larghezza / Width	L	mm	1293		
Altezza / Height	H	mm	860		
Profondità / Depth	P	mm	495		
Posizione griglia da SX / Grid position from left	D1	mm	400		
Posizione griglia da terra/ Grid position from ground	D2	mm	440		
Interasse / Centre-to-centre distance	I1	mm	120		
Interasse / Centre-to-centre distance	E1	mm	60		
Interasse / Centre-to-centre distance	E2	mm	80		
Interasse / Centre-to-centre distance	E3	mm	110		
Interasse / Centre-to-centre distance	I2	mm	130		
Interasse / Centre-to-centre distance	I3	mm	175		
Interasse / Centre-to-centre distance	I4	mm	200		
Interasse / Centre-to-centre distance	E4	mm	270		
Interasse / Centre-to-centre distance	E5	mm	125		
Interasse / Centre-to-centre distance	E6	mm	75		
Posizione griglia da terra / Grid position from the ground	F	mm	55		
Mandata accumulo impianto / System storage supply	1	Ø “	1”1/4 F		
Ritorno accumulo impianto / System storage return	2	Ø “	1”1/4 F		
Alimentazione elettrica / Power supply	5	Ø mm	30		
Scarico valvola di sicurezza / Safety valve discharge	SC	Ø mm	17		
Peso / Weight		kg	104	117	129

ONE AW

TAGLIE / SIZES	AW	8 s/phase	12 s/phase	16 s/phase	12 t/phase	16 t/phase
A7/W35 FUNZIONAMENTO INVERNALE / WINTER OPERATION						
Potenza termica / Thermal power	kW	8,00	12,00	15,00	12,00	15,00
Potenza assorbita compressore / Compressor absorbed power	kW	1,60	2,50	3,40	2,50	3,40
COP		5,00	4,80	4,41	4,80	4,41
Lato impianto / Plant side						
Portata acqua impianto / System water flow	m³/h	1,376	2,064	2,580	2,064	2,580
Prevalenza utile / Useful prevalence	mca	8,3	7,5	6,9	7,5	6,9
Potenza assorbita pompa / Pump absorbed power	kW	0,095				
Lato sorgente / Source side						
Portata aria / Air flow	m³/h	3400	4100	4600	4100	4600
Potenza assorbita ventilatore / Fan power input	kW	0,035	0,04	0,05	0,04	0,05
Lato sanitario / Health side						
Potenza termica / Thermal power	kW	8	12	16	12	16
Portata acqua sanitaria/ Domestic hot water flow	m³/h	1,632	2,754	2,754	2,754	2,754
Prevalenza utile / Useful prevalence	mca	8,1	6,5	6,5	6,5	6,5
Potenza assorbita pompa / Pump absorbed power	kW	0,095				

Condizioni di lavoro secondo normativa EN 14511 / Working conditions according to EN 14511 legislation

	A7/W35
Circuito utenza: impianto radiante / User circuit: radiant system	30/35°C In-Out
Circuito esterno: temperatura aria - UR / External circuit: air temperature - UR	7°C/85% Out

A-5/W35 FUNZIONAMENTO INVERNALE / WINTER OPERATION						
Potenza termica / Thermal power	kW	7,99	10,19	11,46	10,19	11,46
Potenza assorbita compressore / Compressor absorbed power	kW	2,24	3,20	3,78	3,20	3,78
COP		3,56	3,18	3,05	3,18	3,05
Lato impianto / Plant side						
Portata acqua impianto / System water flow	m³/h	1,37	1,75	1,97	1,75	1,97
Prevalenza utile / Useful prevalence	mca	8,3	7,9	7,7	7,9	7,7
Lato sorgente / Source side						
Portata aria / Air flow	m³/h	3400	4100	4600	4100	4600

Condizioni di lavoro secondo normativa EN 14511 / Working conditions according to EN 14511 legislation

	A-5/W35
Circuito utenza: impianto radiante / User circuit: radiant system	30/35°C In-Out
Circuito esterno: temperatura aria - UR / External circuit: air temperature - UR	-5°C/50% Out

TAGLIE / SIZES	AW	8 s/phase	12 s/phase	16 s/phase	12 t/phase	16 t/phase
A35/W18 FUNZIONAMENTO ESTIVO / SUMMER OPERATION						
Potenza frigorifera / Cooling capacity	kW	8,30	12,00	16,00	12,00	16,00
Potenza assorbita compressore / Compressor absorbed power	kW	1,66	2,65	4,20	2,65	4,20
EER		5,00	4,53	3,81	4,53	3,81
Lato impianto / Plant side						
Portata acqua impianto / System water flow	m^3/h	1,376	2,064	2,752	2,064	2,752
Prevalenza utile impianto / System useful prevalence	mca	8,3	7,5	6,5	7,5	6,5
Lato sorgente / Source side						
Portata aria / Air flow	m^3/h	3400	4100	4600	4100	4600

Condizioni di lavoro secondo normativa EN 14511 / Working conditions according to EN 14511 legislation

	A35/W18
Circuito utenza: impianto radiante / User circuit: radiant system	23/18°C In-Out
Circuito esterno: temperatura aria - UR / External circuit: air temperature - UR	35°C/50%

Refrigerante / Refrigerant	R290					
Tipo compressore / Compressor type	Twin rotary - DC INVERTER					
Numero compressori / Compressors number		1	1	1	1	1
Alimentazione elettrica / Power supply	V/Ph-Hz	220-240/1/50			380-415/3/50	
Diametri attacchi idraulici / Hydraulic connection diameters		1” 1/4	1” 1/4	1” 1/4	1” 1/4	1” 1/4
Pressione sonora EN 12102-1 / Sound pressure EN 12102-1	dB(A)	48	51	55	51	55

ONE AW

POMPA DI CALORE MONOBLOCCO ARIA-ACQUA CON GAS REFRIGERANTE R290 DA INSTALLAZIONE ESTERNA / AIR-TO-WATER MONOBLOC HEAT PUMP WITH R290 REFRIGERANT FOR OUTDOOR INSTALLATION

ONE AW

MODELLO / MODEL		CODICE / CODE	
ONE AW 8 M	Pompa di calore aria-acqua 8 Monofase / Air-to-water heat pump 8 kW Single-phase	**7525003**	
ONE AW 12 M	Pompa di calore aria-acqua 12 Monofase / Air-to-water heat pump 12 kW Single-phase	**7525004**	
ONE AW 12 T	Pompa di calore aria-acqua 12 Trifase /Air-to-water heat pump 12 kW Single-phase	**7525005**	
ONE AW 16 M	Pompa di calore aria-acqua 16 Monofase / Air-to-water heat pump 16 kW Three-phase	**7525006**	
ONE AW 16 T	Pompa di calore aria-acqua 16 Trifase / Air-to-water heat pump 16 kW Single-phase	**7525007**	

ACCESSORI - OPTIONS

MODELLO MODEL		CODICE CODE	Abbinamento Match	
40C25004	Scheda elettronica MAESTRO+ / MAESTRO+ electronic board	**40C25004**		
	Tablet MAESTRO+	**40C25002**		