ISO 2768 – f

Scostamenti limite per quote di dimensioni funzionali

da 0,5 a 3	±0,2	da 3 a 6	±0,3	da 6 a 30	±0,5	da 30 a 120	±0,8
da 120 a 400	±1,2	da 400 a 1000	±2	da 1000 a 2000	±3	da 2000 a 4000	±4

Tra a smussi e/o raggi di raccordo fino a 3 mm si deve aggiungere 0,2 mm

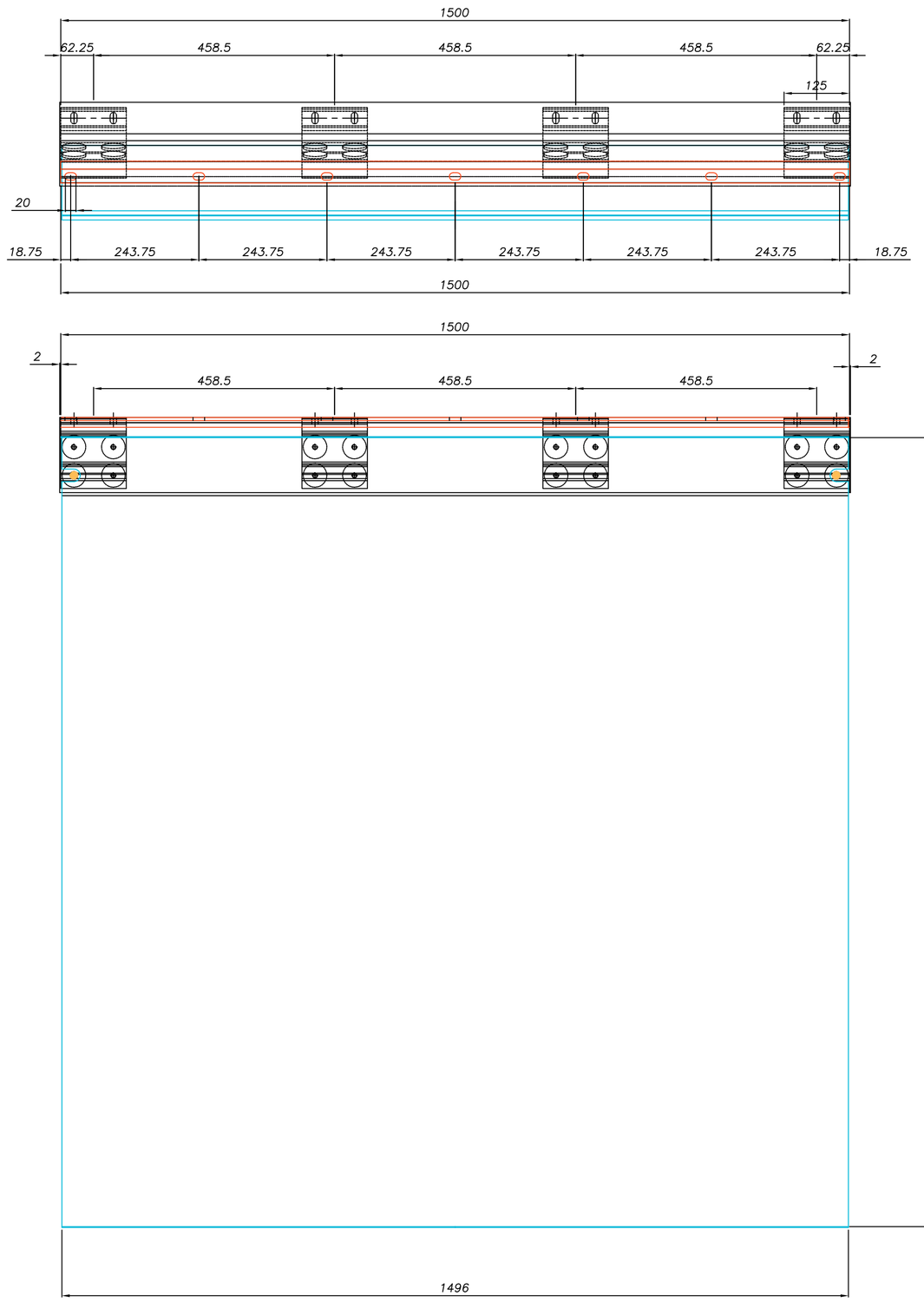

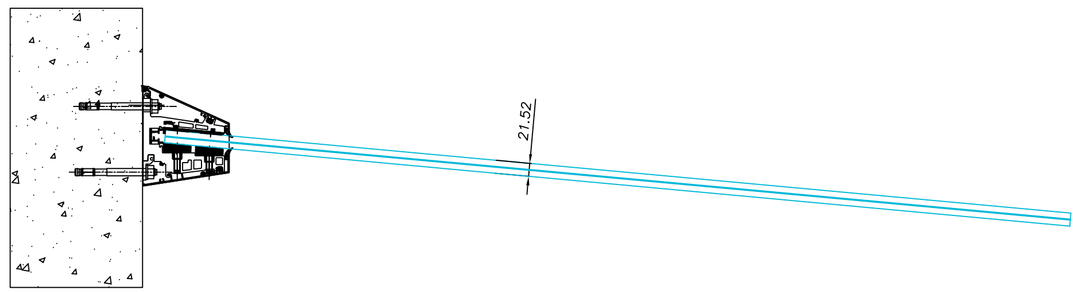

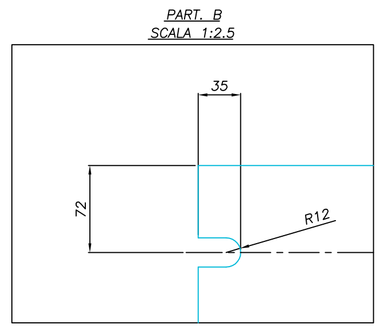

GLASS NOT INCLUDED

NR 1 GLASS

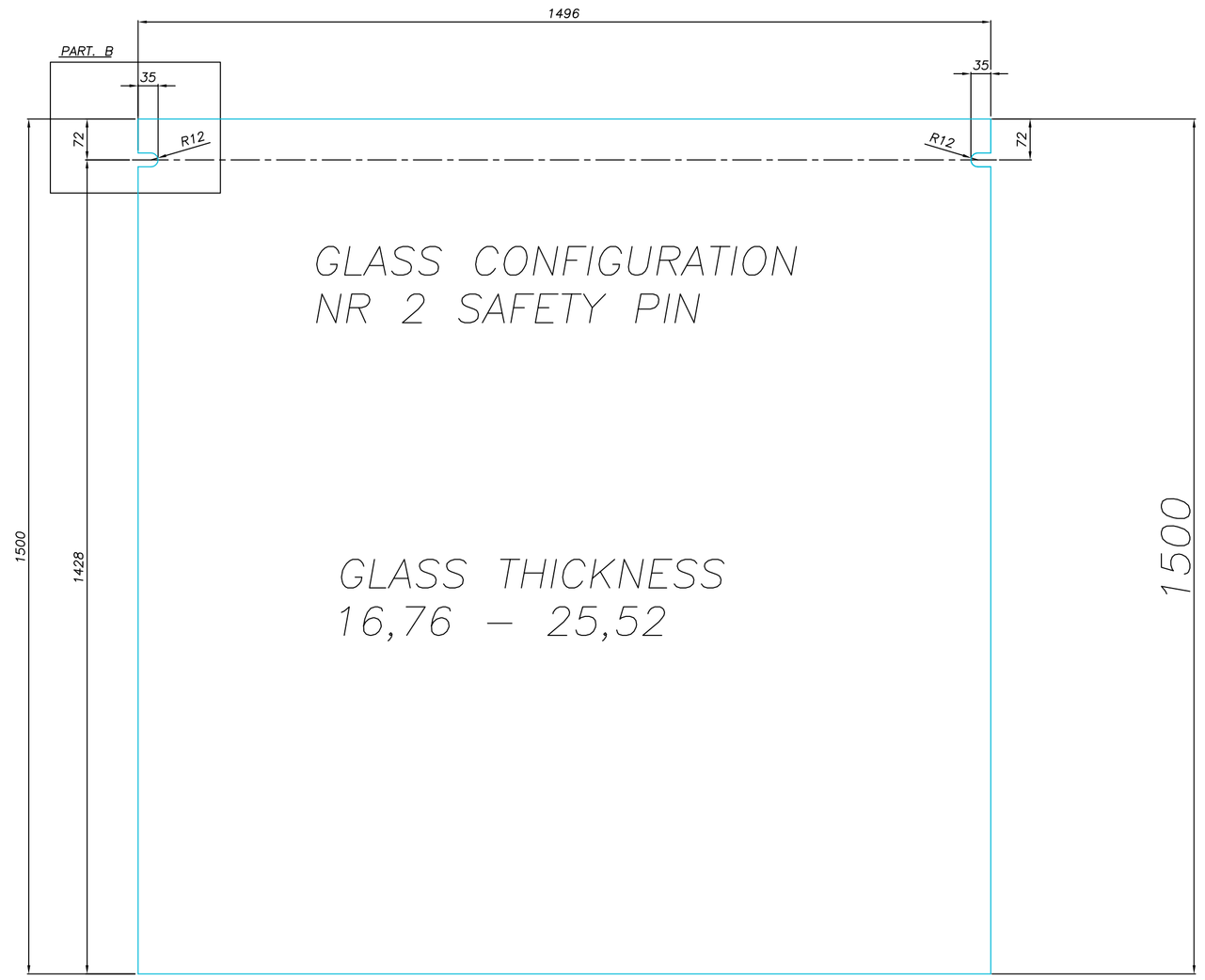

GLASS CONFIGURATION
NR 2 SAFETY PIN

GLASS THICKNESS
16,76 – 25,52

Stato delle superfici	Trattamento termico o superficiale: SATINATO	Modifica	1	2	3	4
		Indice				
Materiale da commercio	Materiale unificato: ALL+ANOD	Data				
		Firma				
Descrizione: E95915		Scala: 1:5				

ind.i.a.

	Disegnato	Controllato	Approvato
Data	29/10/19		
Firma	Hiso A.		
Sta. vecchio	Codice: AR043183–0		

Via Vicenza, 8/14 – 36024 Velo (Vicenza) - Tel. + 39 0445 580 580 - Fax +39 0445 580 874
www.iandesign.com www.arteferro.com www.gonzatoservizi.com www.nuovoingenia.com

VIETATA LA DUPLICAZIONE ANCHE PARZIALE O LA CESSIONE A TERZI SENZA IL NOSTRO PREVENTIVO CONSENSO

A0