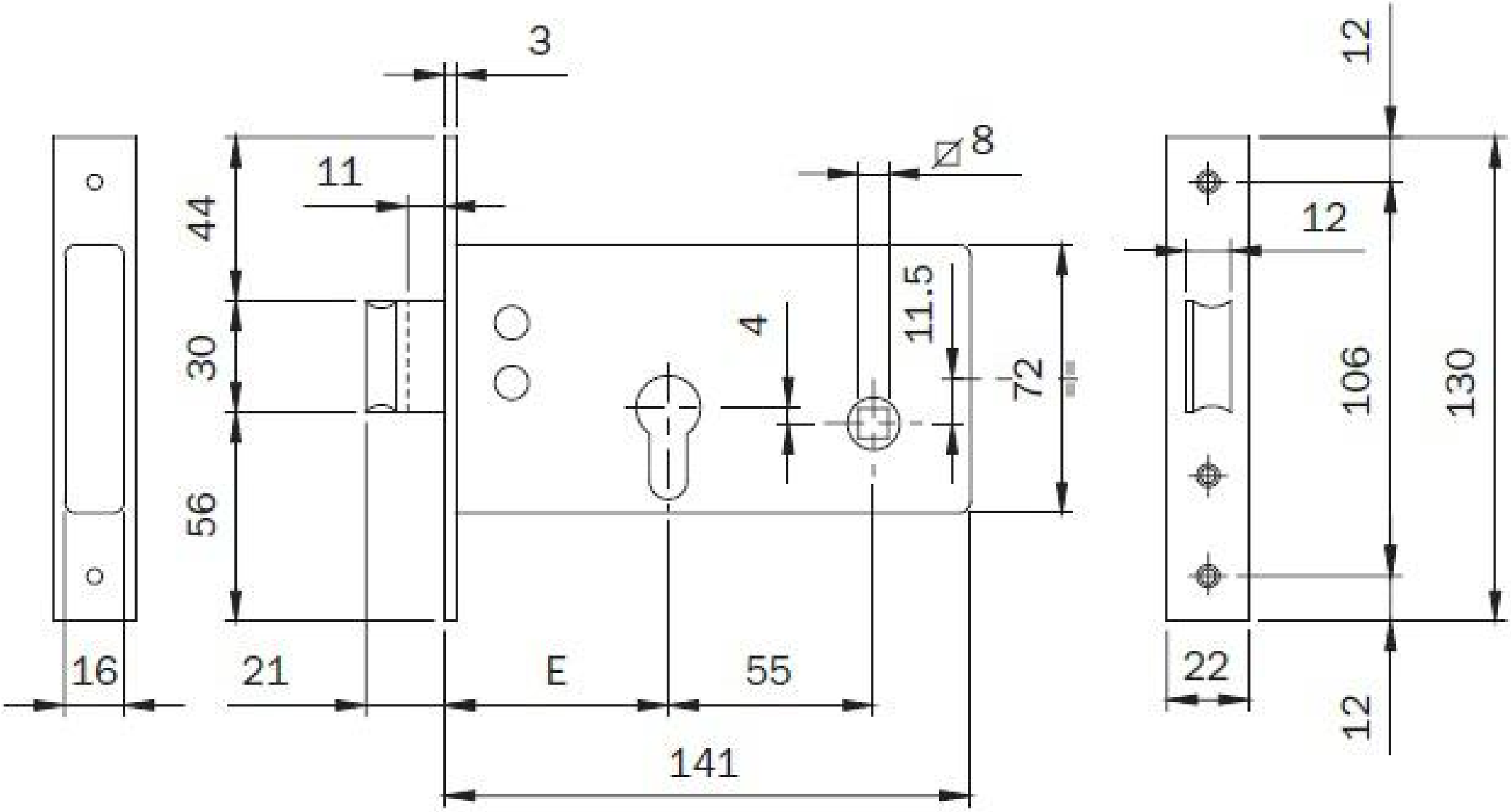
3
11
44
30
56
16
21
E
55
141
4
11.5
72
8
12
12
106
130
22
12