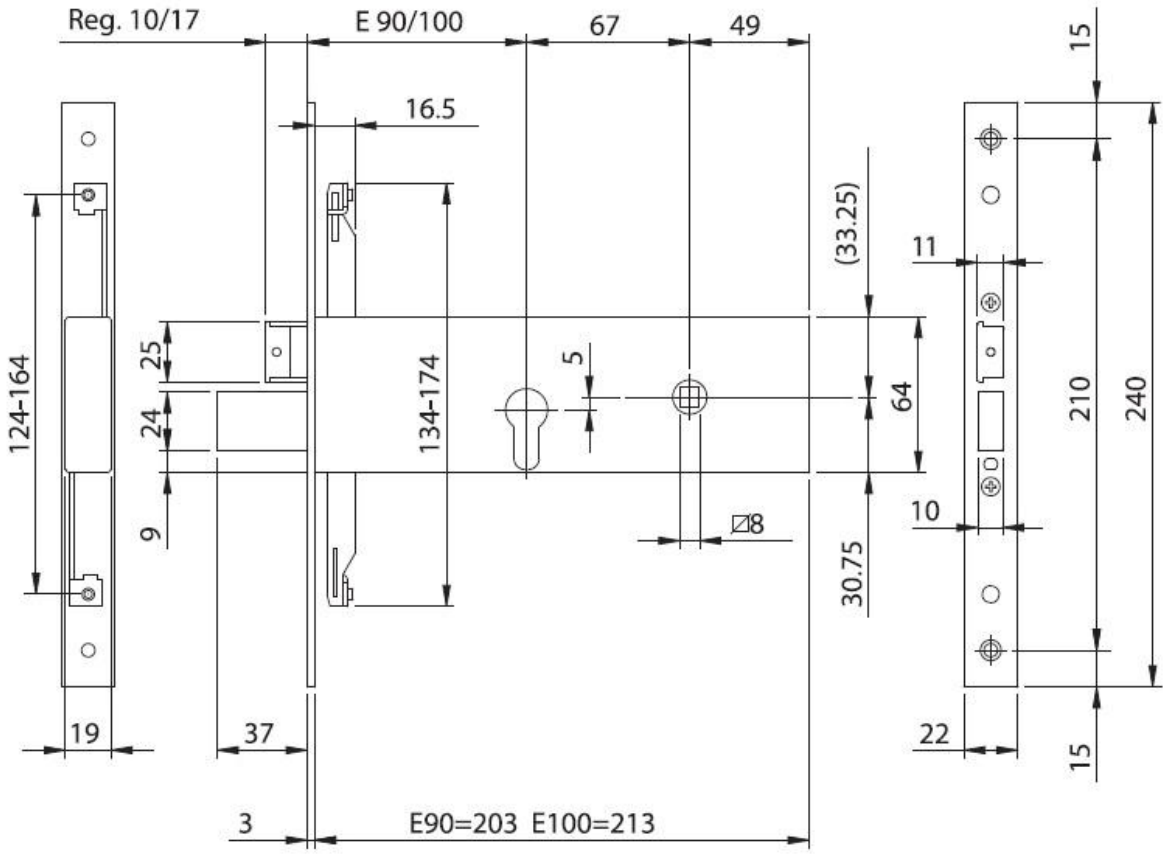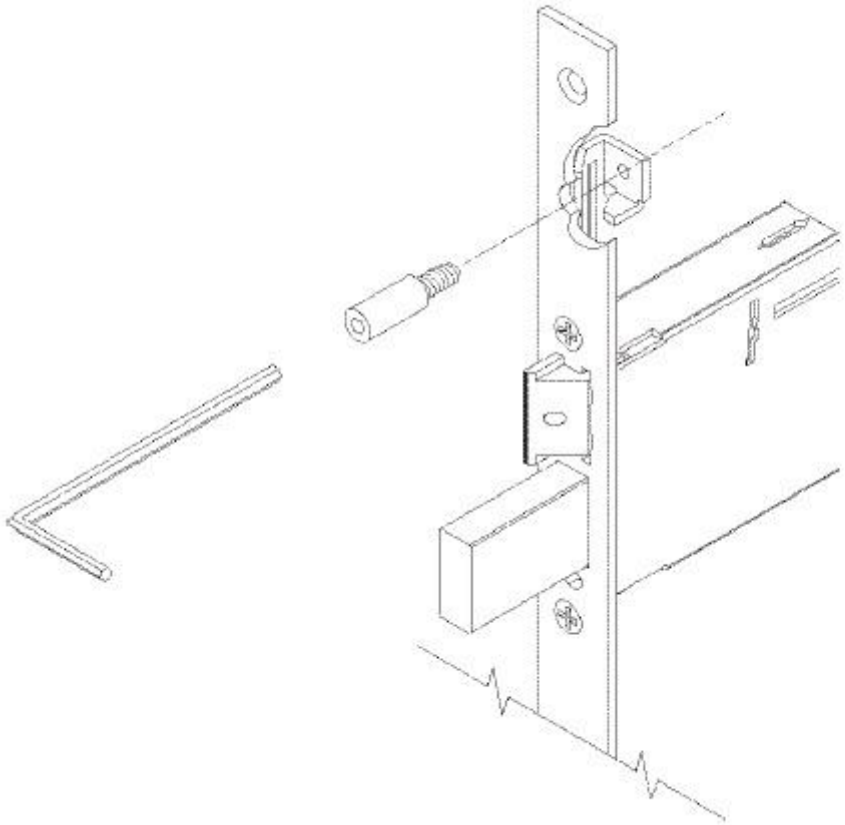SCHEDA TECNICA