ISTRUZIONE OPERATIVA

Installazione attuatore elettrico lineare a catena

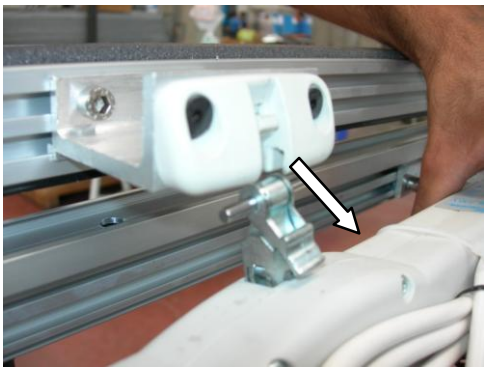

Operazione 1:

Dopo aver posizionato il dispositivo di apertura sul cordolo e dopo aver smontato momentaneamente il cupolino dal telaio mobile, sganciare la linguetta che vincola l'attuatore al telaio mobile.

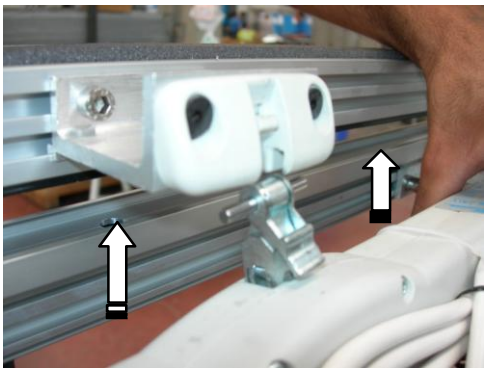

Operazione 2:

Sollevare verticalmente il telaio mobile e provvedere al fissaggio del telaio fisso al cordolo oppure al basamento mediante le viti in dotazione.

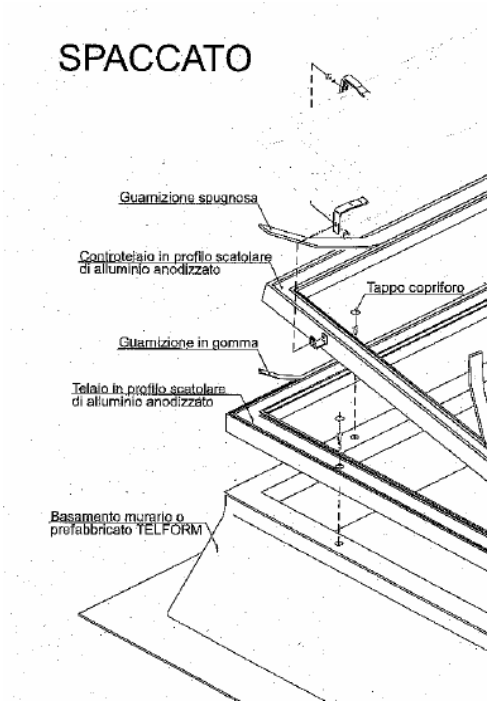

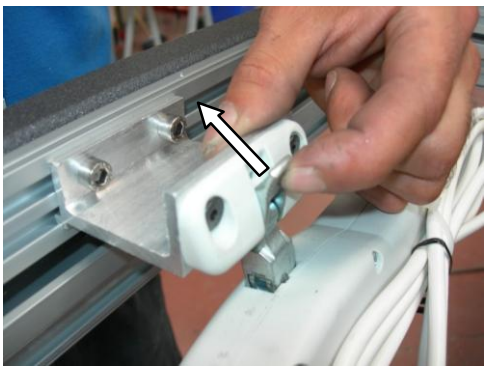

Operazione 3:

Richiudere il telaio mobile sul telaio fisso e bloccare l'attuatore mediante la linguetta di sblocco citata in precedenza.

Nota: la linguetta metallica deve essere ben serrata.

A questo punto è possibile effettuare i collegamenti elettrici come da schema seguente e riposizionare con adeguata cautela il cupolino sul telaio.

ISTRUZIONE OPERATIVA

Collegamento elettrico attuatore elettrico lineare a catena

Il cavo fornito con l'attuatore ha una lunghezza di circa 2 m (± 5%) ed è calcolato nel rispetto delle norme di sicurezza. Nel caso in cui la distanza tra l'attuatore ed il pulsante di comando è maggiore, si rende necessario un prolungamento del cavo. Per il cablaggio seguire gli schemi seguenti.

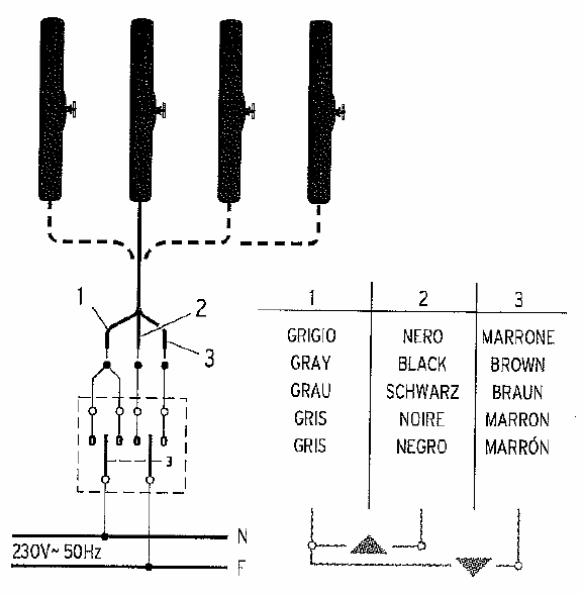

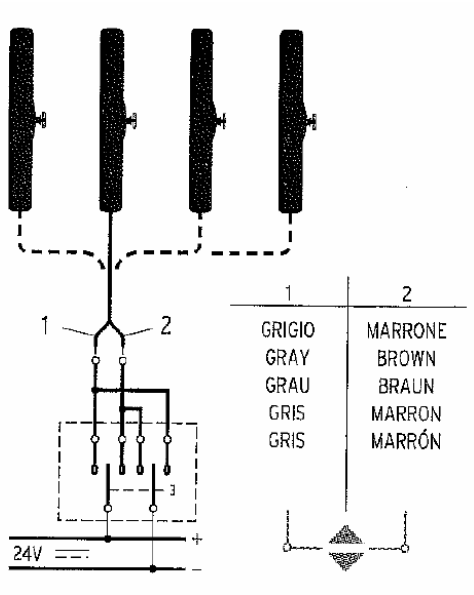

Dopo aver fatto il collegamento elettrico al pulsante di comando (*si consiglia l'utilizzo di un pulsante bipolare con frecce direzionali*), verificare che il tasto di salita (*freccia in su*) consenta l'apertura del serramento e che il tasto di discesa (*freccia in giù*) ne consenta la chiusura. In caso contrario, invertire la posizione dei fili.

ATTENZIONE:

- **Verificare che l'apparecchio abbia il tipo d'alimentazione elettrica uguale a quella disponibile al collegamento, controllando i dati riportati nell'etichetta applicata all'attuatore. L'attuatore con cavo di alimentazione a 3 *(tre)* fili si alimenta con tensione di rete a 230 V~ (c.a.) 50/60 Hz. Quello con cavo di alimentazione a 2 *(due)* fili con tensione continua a 24 V= (c.c.) ricavata da batterie o alimentatore di potenza adeguata.**
- **Scelta della sezione dei cavi:**

Sezione dei cavi	Attuatore alimentato a	
	24V= c.c.	230 V~
4,00 mm²	~ 1.000 m	~ 3.000 m
2,50 mm²	~ 750 m	~ 2.200 m
4,00 mm²	~ 450 m	~ 1.350 m
4,00 mm²	~ 160 m	~ 500 m
4,00 mm²	~ 130 m	~ 400 m